Schnelle Anleitung

Pistolen

Anstrich-Pistole

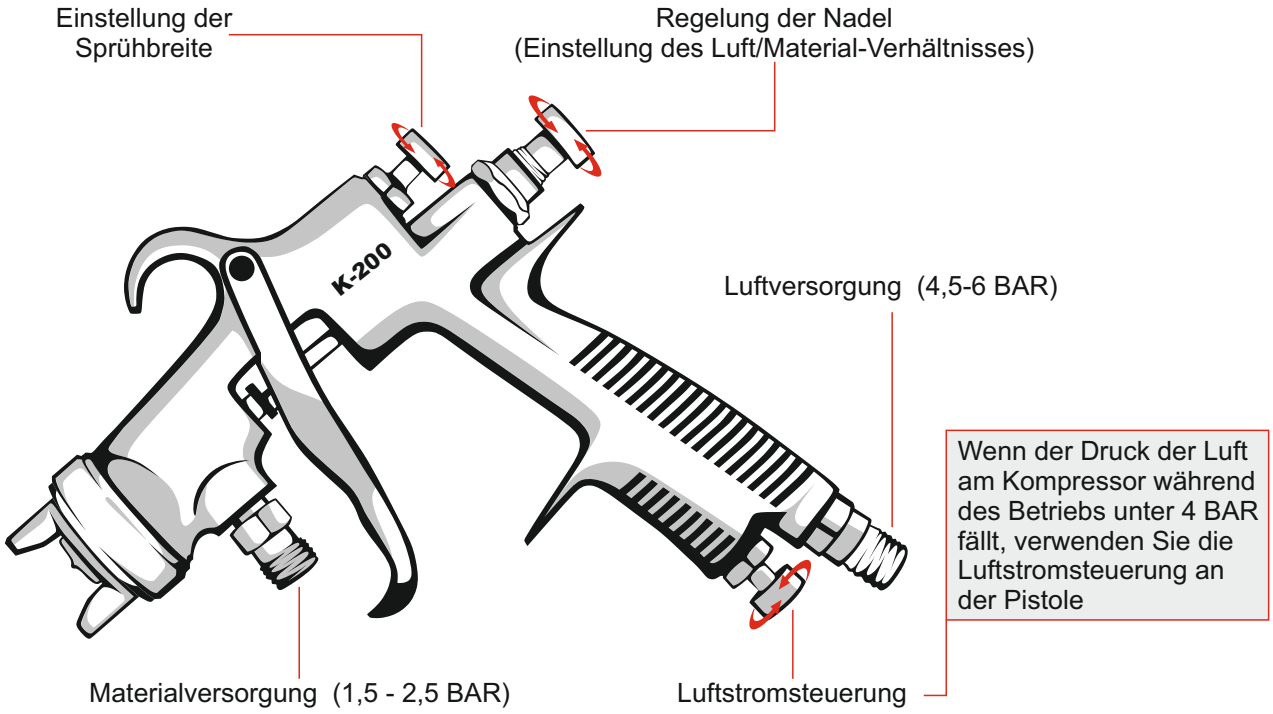

halbprofessionelle Verputz-Pistole

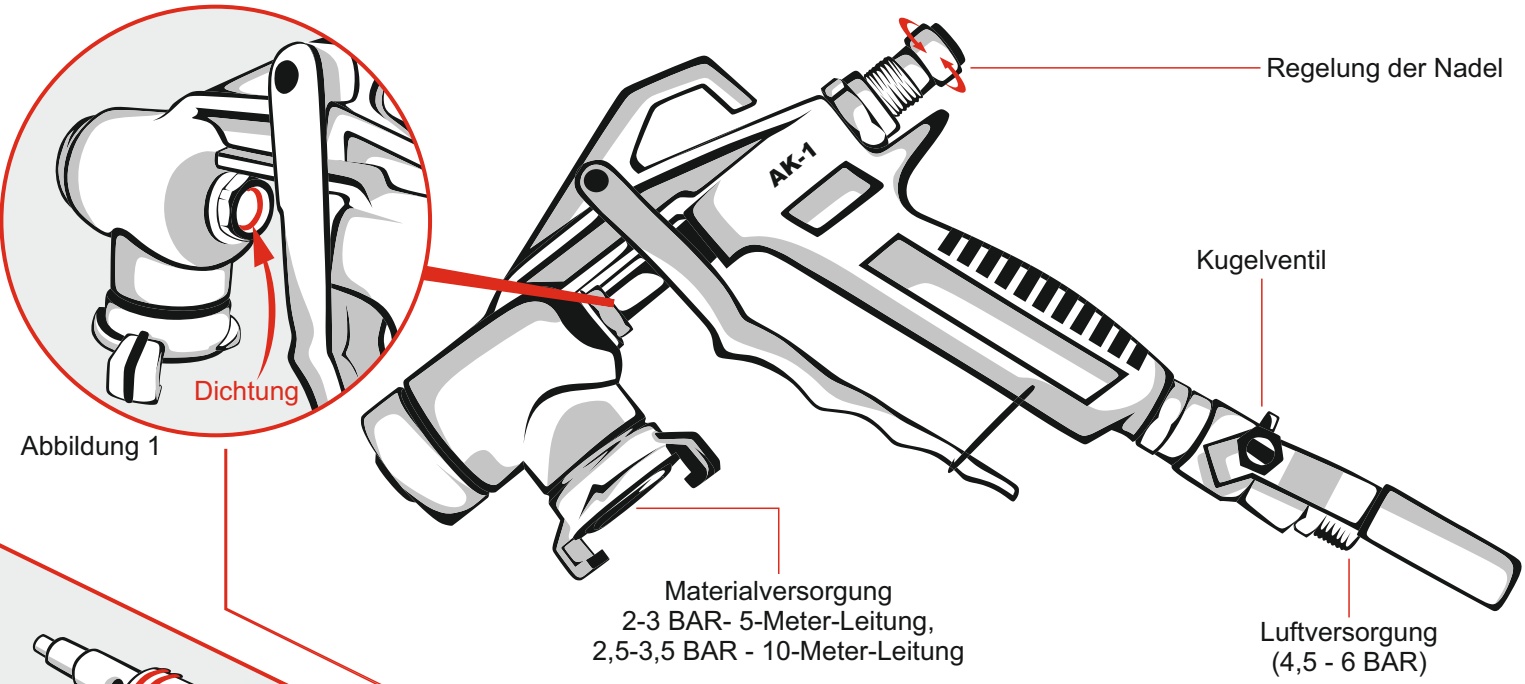

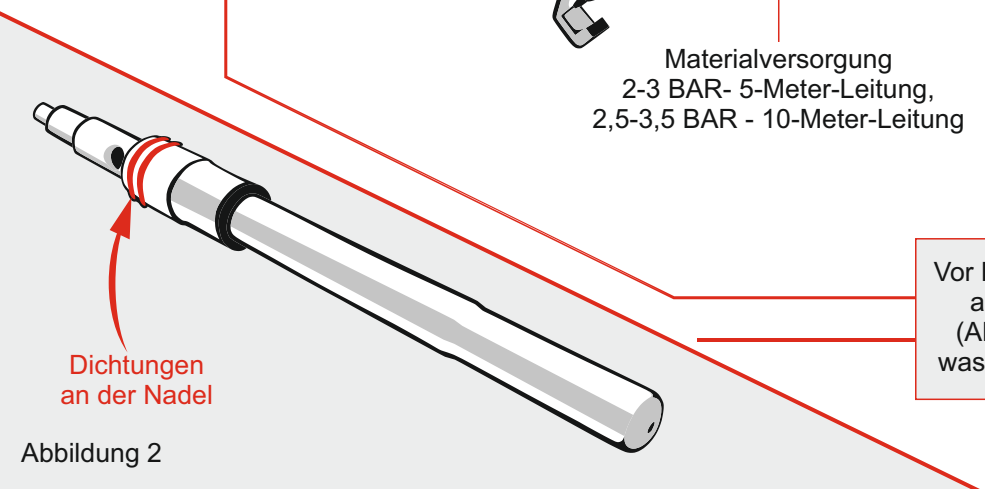

Vor Beginn der Arbeit schmieren Sie die Dichtungen an der Nadel (Abbildung 2) und an der Pistole (Abbildung 1) mit Vaseline. Wenn Sie fertig sind, waschen sie die Düse und die Nadel gründlich aus.

Professionelle Verputz-Pistole

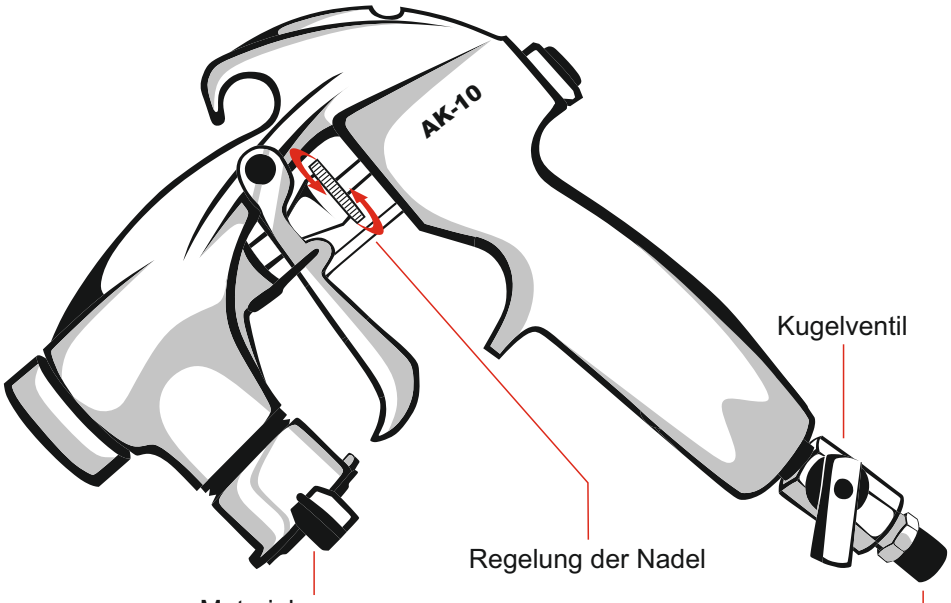

Kugelventil

Regelung der Nadel

Materialversorgung
2-3 BAR- 5-Meter-Leitung,
2,5-3,5 BAR - 10-Meter-Leitung

Luftversorgung
(4,5 - 6 BAR)

Vor Beginn der Arbeit schmieren Sie die Dichtungen an der Nadel mit Vaseline nach folgenden Schritten.
Wenn Sie fertig sind, waschen sie die Düse und die Nadel gründlich aus.

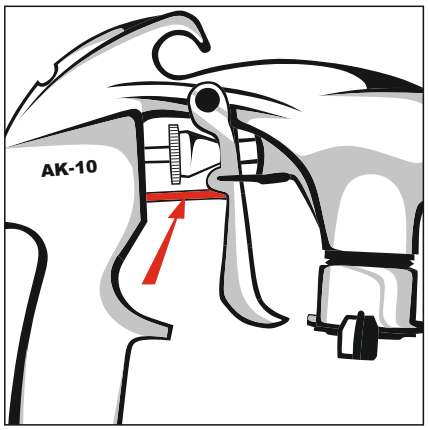

1. Schmieren Sie mit Vaseline das markierte Metallelement.

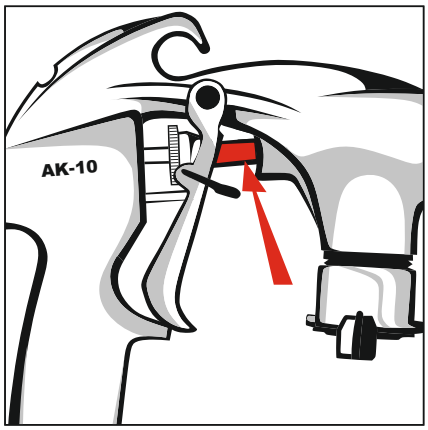

2. Drücken Sie den Abzug der Pistole und schmieren Sie die Nadel mit Vaseline.

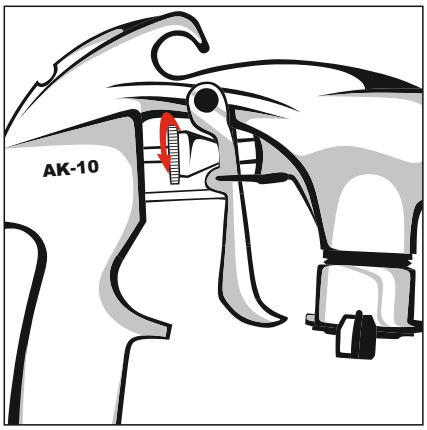

3. Schrauben Sie die Nadeleinstellung bis zum Maximum heraus.

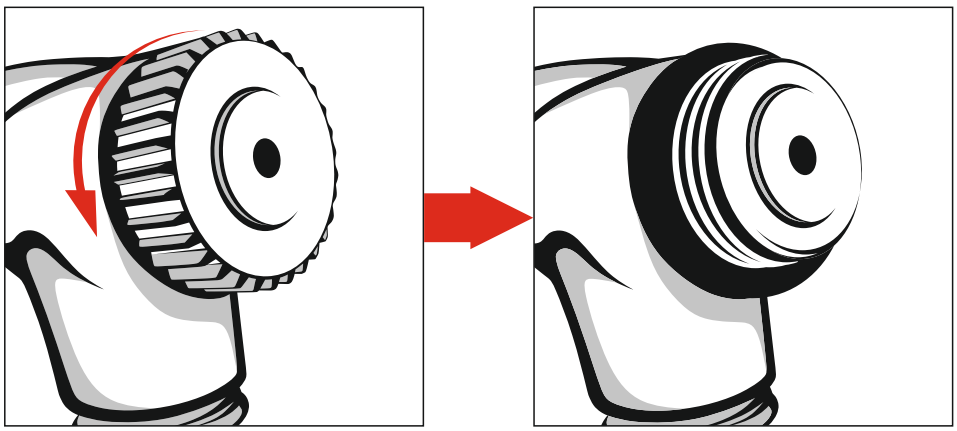

4. Drücken Sie den Abzug und schrauben Sie die Pistolendüse ab.

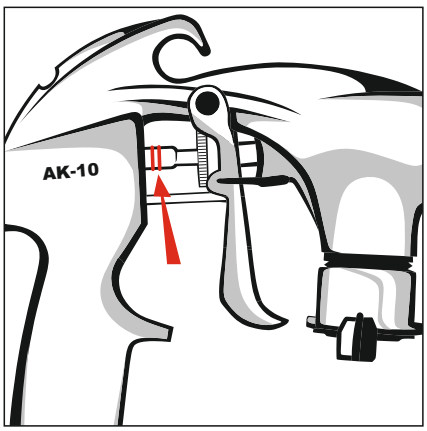

5. Lassen Sie den Abzug los und schmieren Sie die Dichtung an der Hülse mit Vaseline ein. Schrauben Sie dann durch Drücken des Abzugs die Düse an die Pistole.

Alle Rechte vorbehalten! Das Kopieren, Vervielfältigen und Verwenden von Bildern und Inhalten ohne Zustimmung des Autors ist verboten.

Professionelle Pistole zu den Glätten

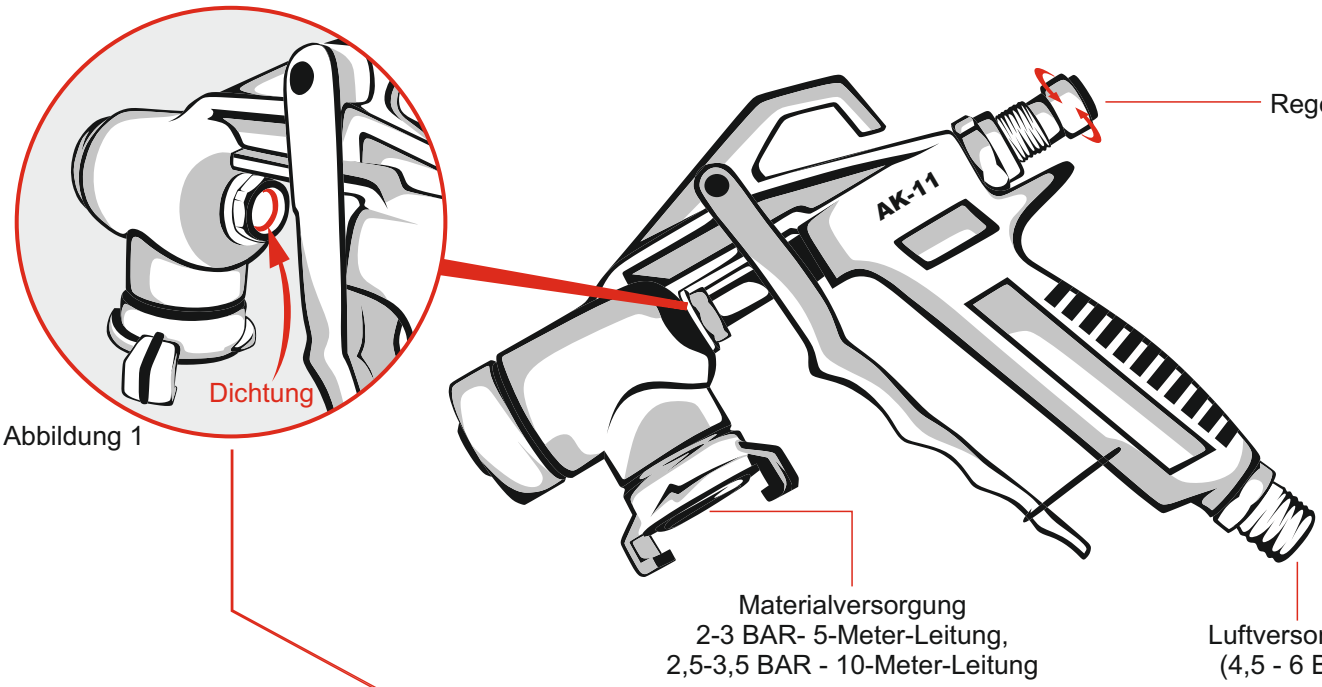

Abbildung 1

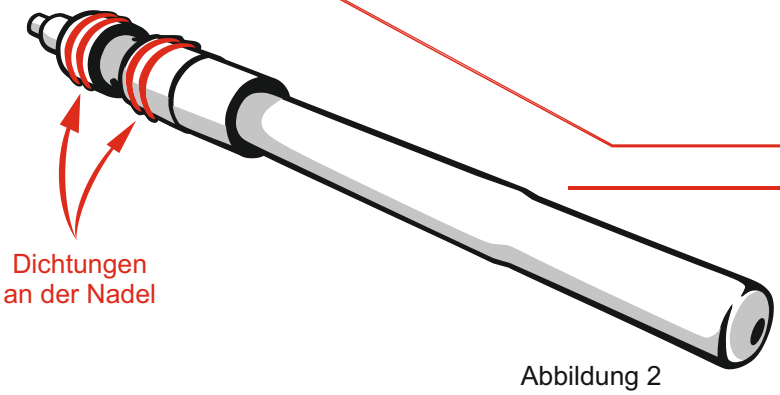

Abbildung 2

Vor Beginn der Arbeit schmieren Sie die Dichtungen an der Nadel (Abbildung 2) und an der Pistole (Abbildung 1) mit Vaseline. Wenn Sie fertig sind, waschen sie die Düse und die Nadel gründlich aus.