Schnelle Anleitung des Anschlusses

Vorbereitung zur Arbeit
Aggregat zum Weißen

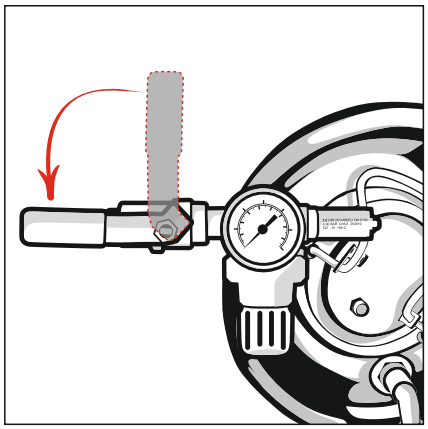

1. Schrauben Sie das Reduzierstück mit einem 19.mm-Schlüssel an den Behälter und öffnen Sie das Kugelventil.

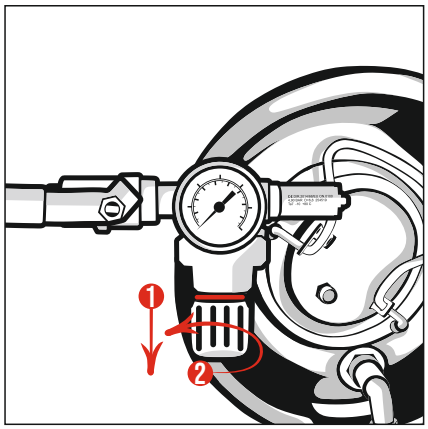

2. Ziehen Sie den Reduzierknopf an Sie mit der Hand und drehen Sie ihn dann nach links, bis Sie einen Widerstand spüren (Die Reduzierknöpf werden oft im Werk abgeschraubt).

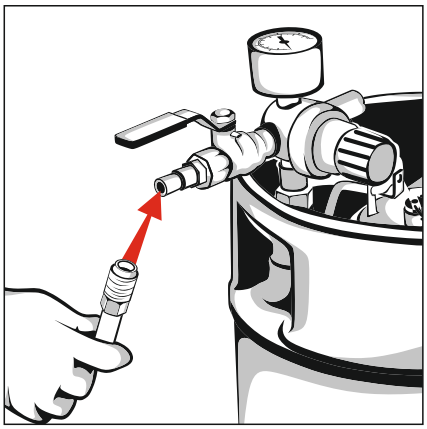

3. Schließen Sie die Luftzufuhrleitung vom Kompressor an.

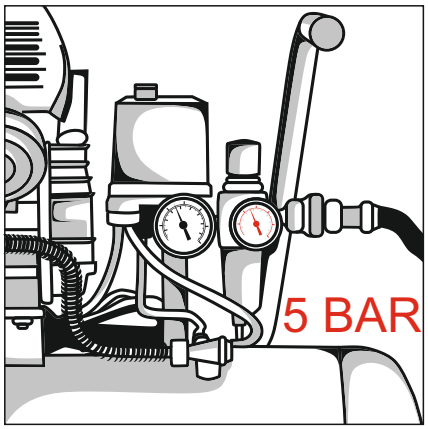

4. Stellen Sie den Druck am Kompressor auf 5 BAR ein. Sie können auch einen Traktorkompressor verwenden.

5. Bereiten Sie die Kalklösung gemäß der folgenden Anweisung vor.

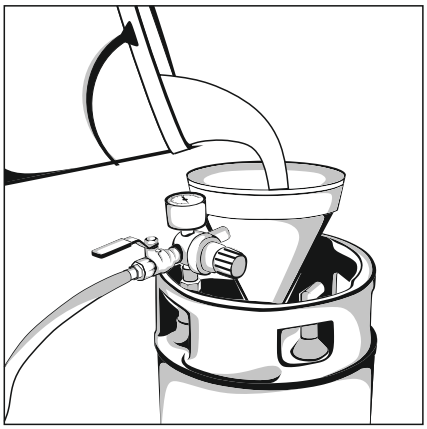

6. Die Kalklösung sollte durch einen Strumpf oder eine angebundene Windel gesiebt und in den Behälter gegossen werden.

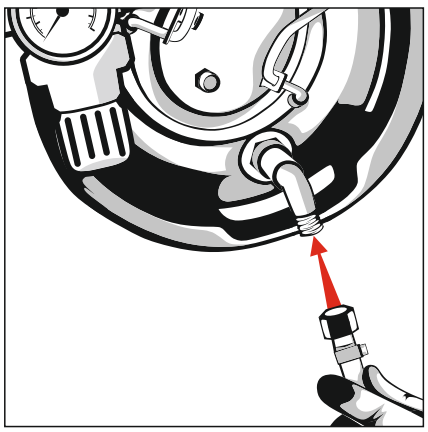

7. Schließen Sie die Materialleitung an den Behälter an.

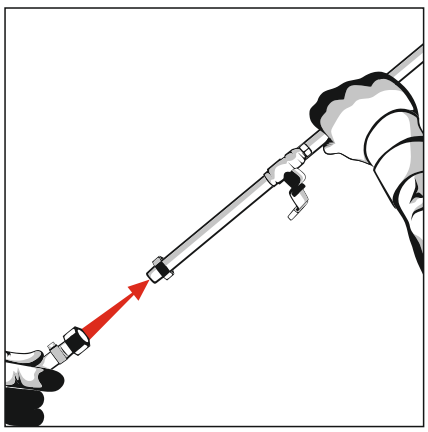

8. Schließen Sie die Materialleitung an die Lanze an.

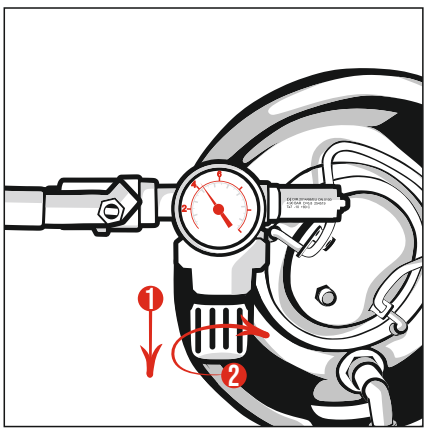

9. Stellen Sie den Behälterdruck auf 4,5 BAR ein.

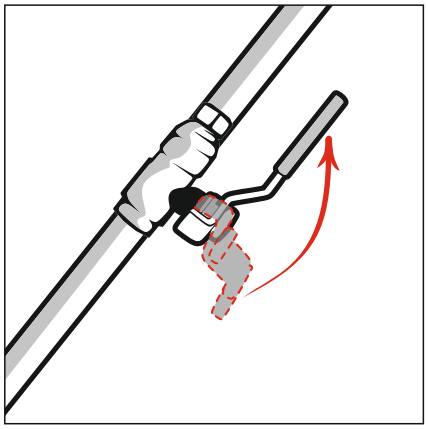

10. Öffnen Sie das Kugelventil an der Lanze.

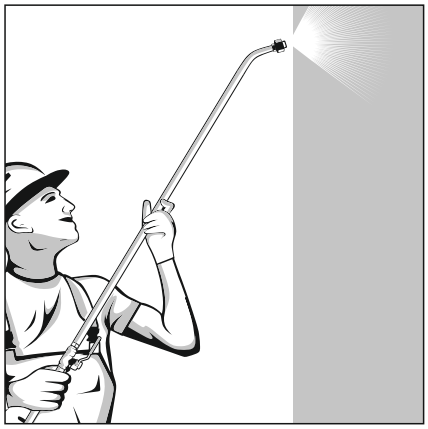

11. Sie können mit der Arbeit beginnen.

Anweisung der Zubereitung der K\alklösung zum Weißen der Wände.

1. Begießen Sie 5 kg Kalk mit 4 Litern Wasser.
2. Lassen Sie es für 24 Stunden stehen.
3. Fügen Sie nach dieser Zeit genug Wasser hinzu, um 20 Liter Lösung herzustellen.
4. Mischen Sie es gründlich durch.
5. Sieben Sie die erhaltene Mischung durch einen Strumpf oder eine angebundene Windel und gießen Sie sie in den Behälter des Aggregats.

Vergessen Sie nicht:

Flachstrahldüsen, ideal zum Weißen, Grundieren und Imprägnieren

die Drehdrüse zum Sprühen

zusätzliches Lanzendüsenpaket zu bestellen, Telefon: 795 786 888

Alle Rechte vorbehalten! Das Kopieren, Vervielfältigen und Verwenden von Bildern und Inhalten ohne Zustimmung des Autors ist verboten.